SCHEMA ALTIMETRICO

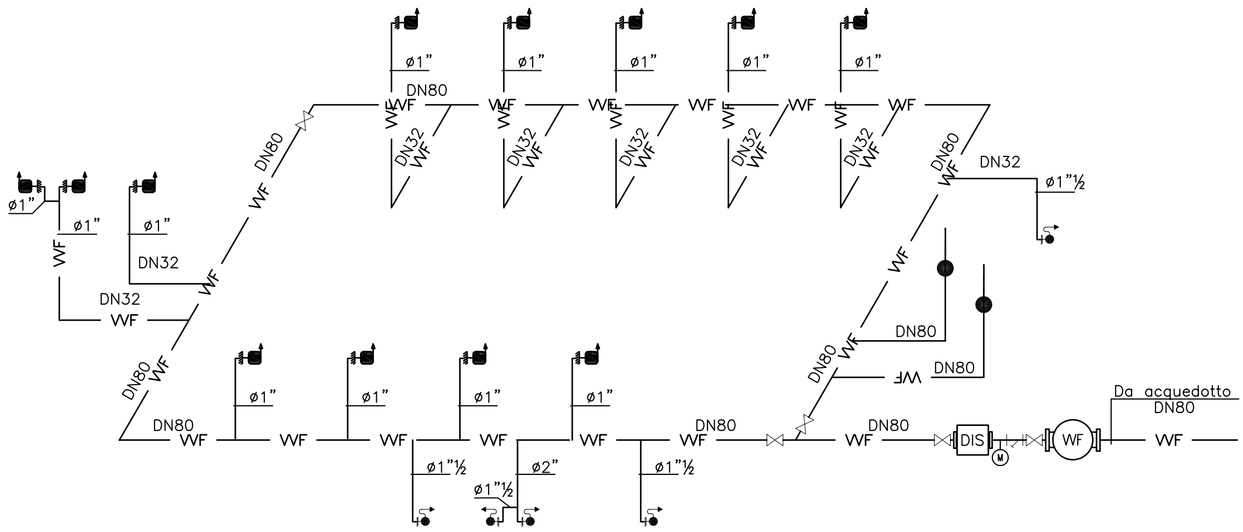

LEGENDA

	Idrante UNI 45
	Attacco autopompa
	Naspo UNI 25
— WF —	Tubazione antincendio

N.B. Le posizioni dei terminali antincendio sono da confermare in cantiere, il presente progetto e da considerarsi valido solo come schematico.

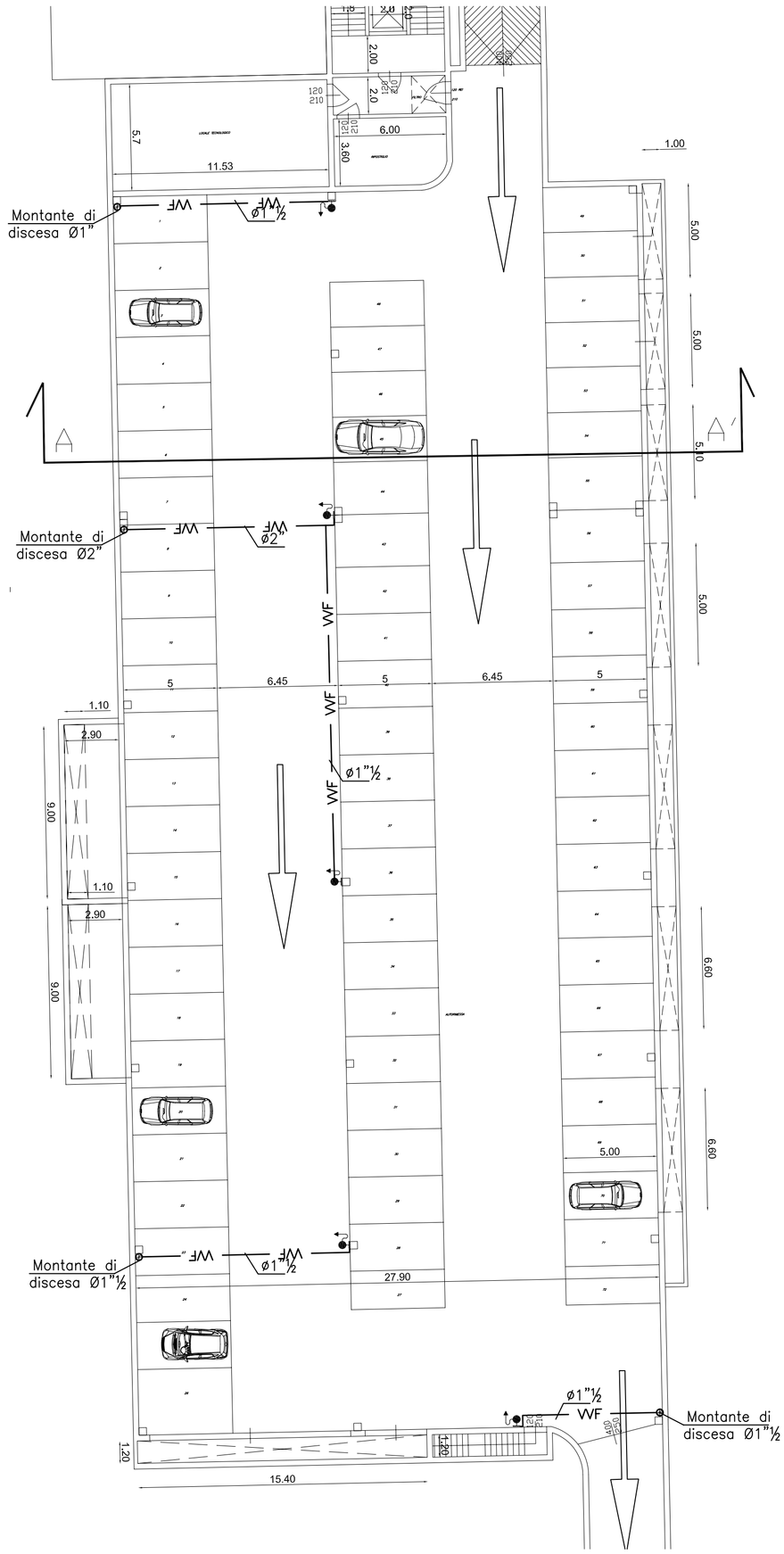

DISCONNETTORE UNI 9157

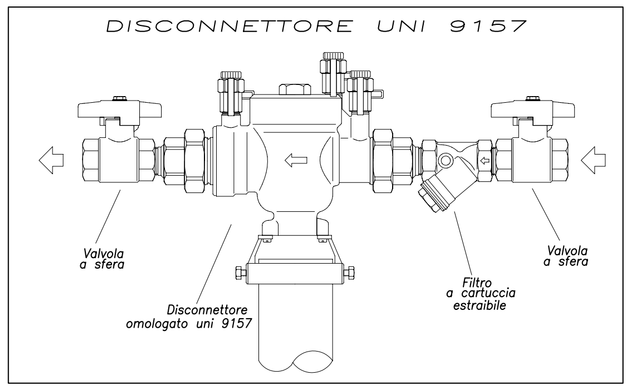

il Progettista ..... il Committente .....

PROGETTO CLIMA

STUDIO TERMOTECNICO ASSOCIATO

VIA FAVARON, 68 – 20054 NOVA MILANESE (MB)

TEL./FAX 0362.450550 E-mail: info@progetto-clima.it

www.progetto-clima.it

Data: Settembre 2010	Committente: BISEI s.r.l. Edificio sito in via Stelvio Ang. via Monterosa 20039 – Varedo (MB)	Tavola: M47
Aggiornamento:		Scala: 1:200
Commessa 10214	Titolo: Impianto idrico antincendio Distribuzione reti esterne generali Pianta piano interrato	Disegnato: AL